PRO-LIGHT

MANUALE DI INSTALLAZIONE

Ultimo aggiornamento prodotto 15/11/2021
Ultimo aggiornamento manuale 03/06/2021

Famiglia prodotto **R4425**

Articolo	Gradi K	Potenza W	Flusso	Emissione	Grado IP	CRI	Alimentazione
R4425ADJ	3000K 4000K 5500K	25	2280	38	IP20	90	220-240Vac

Ulteriori informazioni

Prima di mettere in funzione l'apparato, leggere attentamente quanto riportato nel presente manuale

Norme generali di sicurezza

• Prima di effettuare qualsiasi operazione, togliere tensione all'impianto elettrico;
• Utilizzare questo prodotto all'interno, in un luogo fresco ed asciutto;
• Utilizzare il prodotto in ambiente ben areato e con ricircolo d'aria, in modo che riceva una quantità di aria sufficiente al suo buon funzionamento;
• Posizionare il prodotto ed il relativo binario in luogo asciutto e lontano da fonti di calore;
• Per evitare il rischio di scottature e/o scosse elettriche, non toccare il prodotto quando è alimentato;
• Il collegamento e la messa in funzione deve essere effettuata solamente da personale qualificato;
• Eseguire l'installazione indossando guanti ed occhiali protettivi a norma di legge;
• L'inosservanza delle norme di installazione comporterà il decadimento di qualsiasi tipo di garanzia.

Guida all'installazione

Installazione a binario
1. Prima di eseguire l'installazione verificare che il binario non sia alimentato.
2. Accertarsi che la leva di bloccaggio integrata al prodotto sia nella posizione di predisposizione all'aggancio (alette metalliche non aperte) e la ghiera di accensione sia nella posizione "OFF".
3. Inserire delicatamente l'attacco a binario all'interno del binario, poi far ruotare la leva di bloccaggio (alette metalliche aperte) in modo da fissare il prodotto al binario.
4. Ruotare la ghiera scegliendo la posizione relativa all'accensione.
6. Regolare l'apparecchio a piacimento, direzionando il fascio luminoso in base alle proprie esigenze.
5. Verificare la tenuta dell'apparecchio e procedere con l'alimentazione mediante binario.

1
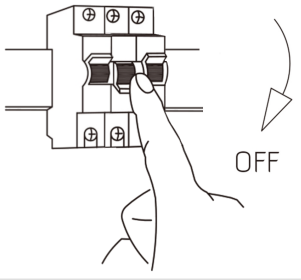

2
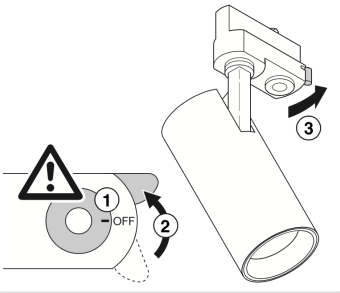

3
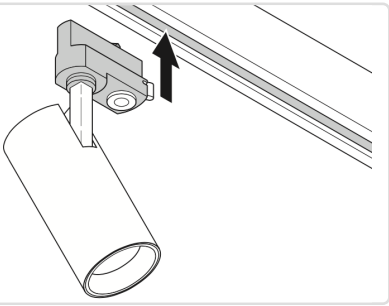

4
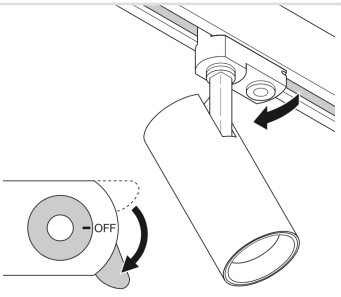

5
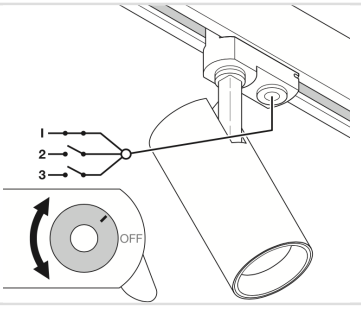

6
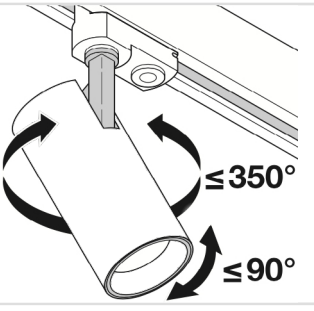

Pro-Light è un marchio registrato di DG Tecnologie s.r.l. Via Salvo D'Acquisto, 42/F - 56025 Pontedera Pisa
Prodotto fabbricato in Cina, importato da DG Tecnologie s.r.l. www.pro-light.it

*questo contrassegno indica che il prodotto non deve essere smaltito con altri rifiuti domestici nella UE. Restituire il dispositivo usato. Per informazioni rivolgersi al servizio locale di smaltimento rifiuti.

CE RoHS